[参 考]

第14回　全日本女子ユース(U-15)サッカー選手権大会　関西予選

【トーナメント戦】

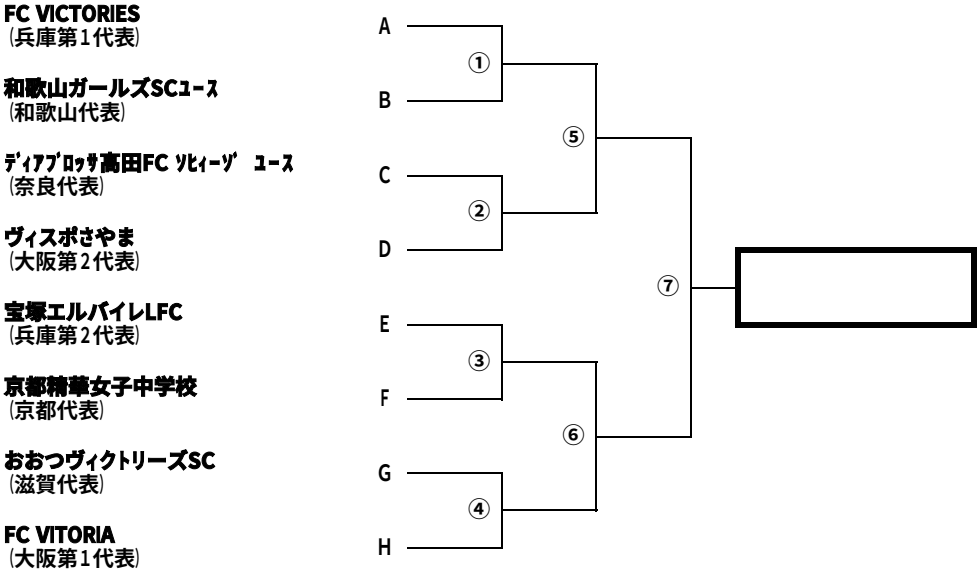

＜6/14 (日) ＞　　アクアパルコ洛西 (洛西浄化センター)

No.	時間	対戦カード		
①	11:00	FC VICTOTIES	vs	和歌山ガールズ
②	15:00	ディアブロッサ高田	vs	ヴィスポさやま

＜6/20 (土) ＞　　下鳥羽公園球技場 (京都シティフットボールセンター)

No.	時間	対戦カード		
③	13:45	宝塚エルバイレLFC	vs	京都精華女子
④	16:15	おおつヴィクトリーズ	vs	FC VITORIA

＜6/21 (日) ＞　　園部公園陸上競技場

No.	時間	対戦カード		
⑤	10:00	①の勝者	vs	②の勝者
⑥	15:30	③の勝者	vs	④の勝者

＜6/27 (土) ＞　　山城総合運動公園 (太陽が丘) 陸上競技場

No.	時間	対戦カード		
⑦	11:00	⑤の勝者	vs	⑥の勝者

※ 正式なものではありません。会場やタイムスケジュールなどは別途ご確認ください。(5/19修正)