2008年 JFA関西ガールズエイト（U-12）サッカー大会 参加チーム

Aグループ

（兵庫1位）KOBE多井畑FCプチトマト
（大阪4位）大阪COSMO FC
（京都2位）バニーズ京都SC SPIELEN Jr
（奈良1位）奈良葛城ガールズ

Bグループ

（兵庫2位）北播女子FC
（大阪3位）ヴィスポさやま
（滋賀1位）希望ヶ丘スポーツ少年団 女子
（兵庫5位）西宮女子FC

Cグループ

（兵庫3位）北摂ガールズ
（大阪2位）豊中レディースFC
（滋賀2位）おおつヴィクトリーズSC
（奈良2位）パルティーダ生駒FC Jr

Dグループ

（兵庫4位）ソレイユ神戸
（大阪1位）高槻ピンキーズ
（京都1位）北上FC Jr
（和歌山県）和歌山少女サッカークラブ

2008年 JFA関西ガールズ・エイト（U-12）　予選リーグ

8月16日（土）三木防災公園球技場（第1・2）

Aブロック

	多井畑	COSMO	バニーズ	奈良葛城	勝点	得点	失点	得失点差	順位
多井畑									
COSMO									
バニーズ									
奈良葛城									

Bブロック

	北播女子	ヴィスポ	希望ヶ丘	西宮女子	勝点	得点	失点	得失点差	順位
北播女子									
ヴィスポ									
希望ヶ丘									
西宮女子									

Cブロック

	北　摂	豊中L	おおつ	生　駒	勝点	得点	失点	得失点差	順位
北　摂									
豊中L									
おおつ									
生　駒									

Dブロック

	ソレイユ	高　槻	北　上	和歌山	勝点	得点	失点	得失点差	順位
ソレイユ									
高　槻									
北　上									
和歌山									

（三木防災公園 第1球技場）

試合時間	A コート 対　戦			審判	試合時間	B コート 対　戦			審判
①10:00	多井畑	―	COSMO	北　播	①10:00	バニーズ	―	奈良葛城	西　宮
②11:00	北　播	―	ヴィスポ	①勝	②11:00	希望ヶ丘	―	西宮女子	①勝
③12:00	多井畑	―	バニーズ	②勝	③12:00	COSMO	―	奈良葛城	②勝
④13:00	北　播	―	希望ヶ丘	③勝	④13:00	ヴィスポ	―	西宮女子	③勝
⑤14:00	多井畑	―	奈良葛城	④勝	⑤14:00	COSMO	―	バニーズ	④勝
⑥15:00	北　播	―	西宮女子	⑤勝	⑥15:00	ヴィスポ	―	希望ヶ丘	⑤勝

（三木防災公園 第2球技場）

試合時間	C コート 対　戦			審判	試合時間	D コート 対　戦			審判
①10:00	北　摂	―	豊中L	ソレイユ	①10:00	おおつ	―	生　駒	高　槻
②11:00	ソレイユ	―	高　槻	①勝	②11:00	北　上	―	和歌山	①勝
③12:00	北　摂	―	おおつ	②勝	③12:00	豊中L	―	生　駒	②勝
④13:00	ソレイユ	―	北　上	③勝	④13:00	高　槻	―	和歌山	③勝
⑤14:00	北　摂	―	生　駒	④勝	⑤14:00	豊中L	―	おおつ	④勝
⑥15:00	ソレイユ	―	和歌山	⑤勝	⑥15:00	高　槻	―	北　上	⑤勝

2008年　ＪＦＡ関西ガールズエイト（U-12）　順位決定トーナメント

2008年8月17日（日）三木防災公園第1・第2球技場

決勝トーナメント　（三木防災公園第1球技場）

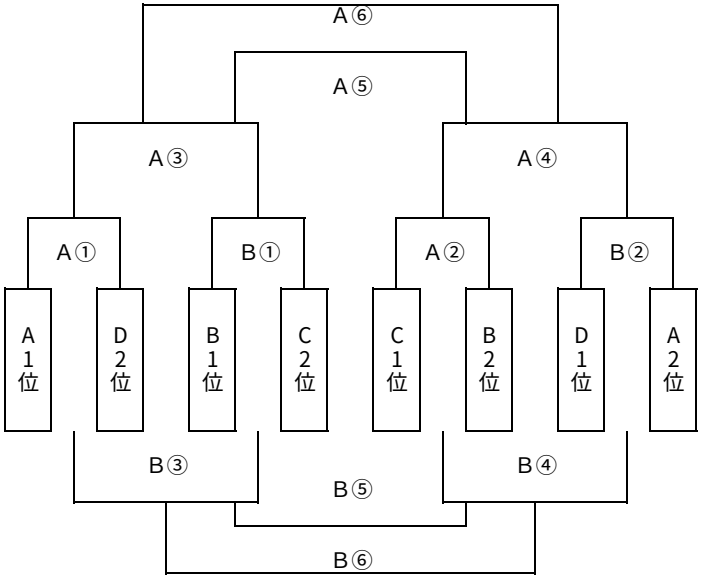

試合時間	A　コ　ー　ト 対　　戦	審　判
①　10:00	―	協　会
②　10:55	―	①　勝
③　11:50	―	②　勝
④　12:45	―	③　勝
⑤　13:40	―	協　会
⑥　14:35	―	協　会

試合時間	B　コ　ー　ト 対　　戦	審　判
①　10:00	―	協　会
②　10:55	―	①　勝
③　11:50	―	②　勝
④　12:45	―	③　勝
⑤　13:40	―	④　勝
⑥　14:35	―	協　会

フレンドリー戦　（三木防災公園第2球技場）

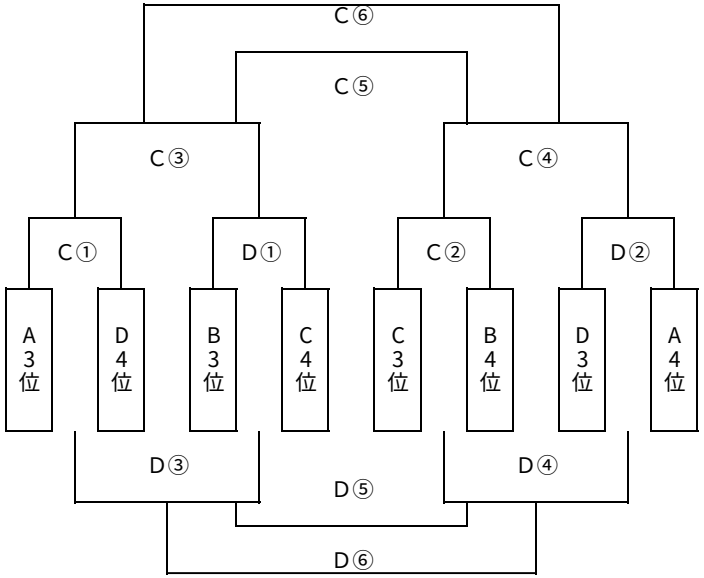

試合時間	C　コ　ー　ト 対　　戦	審　判
①　10:00	―	協　会
②　10:55	―	①　勝
③　11:50	―	②　勝
④　12:45	―	③　勝
⑤　13:40	―	④　勝
⑥　14:35	―	⑤　勝

試合時間	D　コ　ー　ト 対　　戦	審　判
①　10:00	―	協　会
②　10:55	―	①　勝
③　11:50	―	②　勝
④　12:45	―	③　勝
⑤　13:40	―	④　勝
⑥　14:35	―	⑤　勝